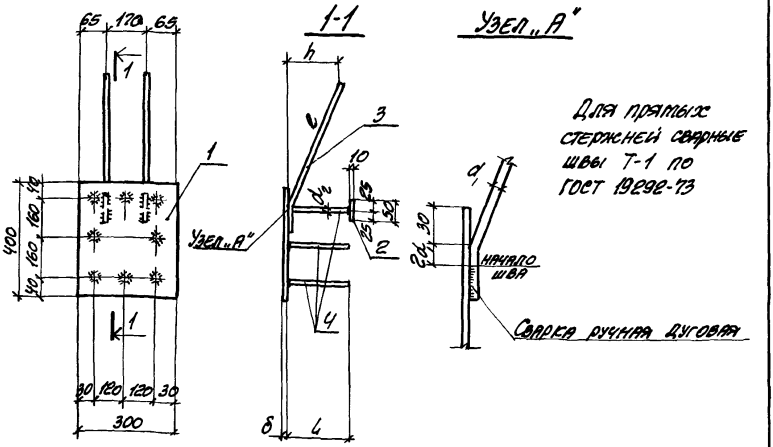

Марка	Обозначение	Размеры, мм						Масса кг
		δ	d_1	l	h	d_2	L	
МН312-2	1.400-15.В1. 330	8	16АIII	620	160	12АIII	170	11.6
-3	-01				210		220	12.0
-4	-02						270	12.3
МН313-3	-03	10	20АIII	750	210	14АIII	220	16.6
-4	-04				260		270	17.0
-5	-05						370	18.0

Гл. инж. пр.	Тонин		
Нач. отд.	Бродсений		
Гл. констр.	Водопьянов		
Рук. гр.	Жиляков		
Вед. инж.	Бирюкова		
Исполнил	Гниженцкая		
Проверил	Жиляков		

1.400-15.В1. 330СБ

Изделие закладное МН312, МН313 Сборочный чертеж.

Стадия	Масса	Масштаб
Р	см. таблицу	—
Лист	Листов 1	

ХАРЬКОВСКИЙ ПРОМСТРОЙНИИПРОЕКТ